Título producto

Arandela de bloqueo aranlock tipo A (M17LE4832)

Imagen del producto

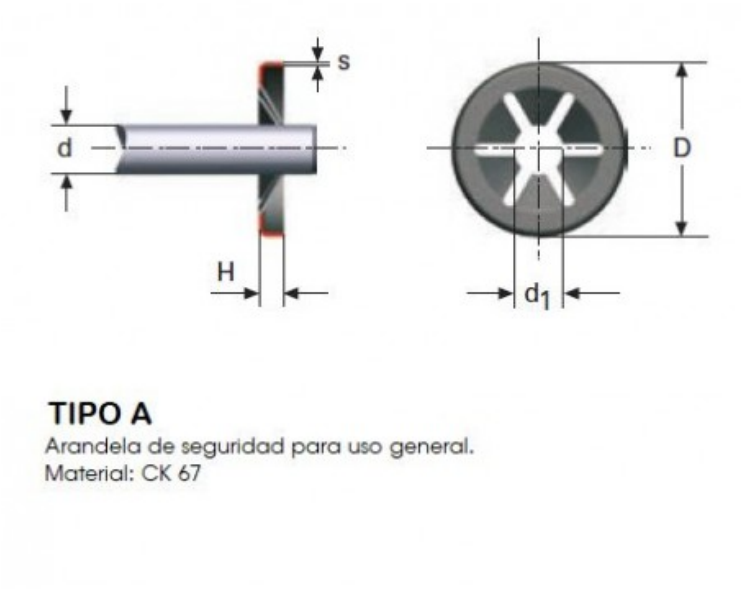

Precio producto

2,12 €

Descripción corta

- **Arandela de bloqueo o seguridad aranlock (lock washers)** fabricada según norma europea.
- Ofrecemos arandelas bajo medidas estándar o según fabricación a medida.
- Arandelas diseñadas y fabricadas en Europa.
- Espesor máximo 8,00 mm.
- Revisar las medidas y materiales de fabricación en los detalles del producto.

Características del producto

ESPESOR: 0.3
DIAMETRO ARANDELA (D): 21
DIAMETRO DEL EJE: 9
GROSOR (H): 1.8
NUMERO DE PESTAÑAS: 6
TIPO ARANDELA: A
DIAMETRO INTERIOR: 8.50–8.65

Descripción del producto

- Las **arandelas de bloqueo** o **seguridad ARANLOCK (lock washers)**, son ideales para su uso como dispositivos de bloqueo en ejes y tubos, etc. La arandela de seguridad tiene pestañas radiales con refuerzos en los bordes, lo que aumenta la capacidad de bloqueo y se puede utilizar en la mayoría de materiales, tales como acero, metales o plásticos.
- En muchos casos, las arandelas de seguridad pueden reemplazar las tuercas, pernos u otros dispositivos de cierre similares. Normalmente, sin preparación de la eje, tales como ranuras, es necesario, como el mecanismo de bloqueo es muy eficaz por su cuenta. El montaje es sencillo y rápido.
- Arandelas diseñadas y fabricadas en Europa.

Copyright Muelles Crom s.a.
Jordi Camp 44
08403 Granollers
(Barcelona)
ESPAÑA
NIF ESA08720906