Título producto

ANILLOS DE SECCION RECTANGULAR PARA AGUJEROS M23LE7795

Imagen del producto

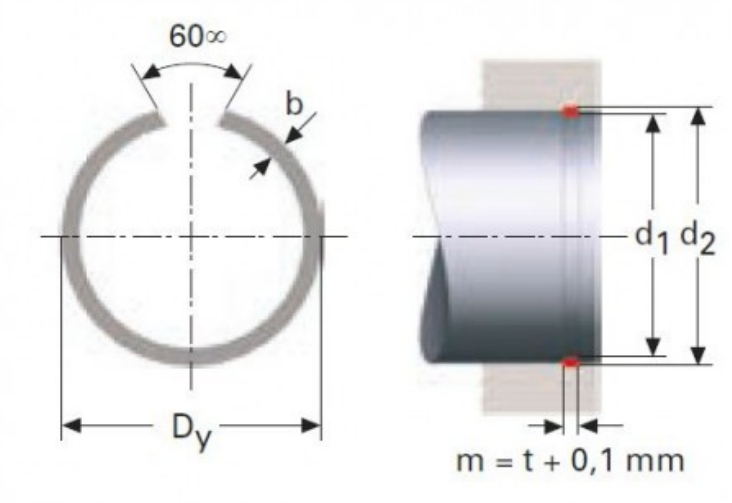

Precio producto

18,00 €

Descripción corta

ANILLOS DE SECCION RECTANGULAR PARA AGUJEROS M23LE7795

Características del producto

ESPESOR (t): 2
DIAMETRO EXTERIOR (Dy): 82.6
DIAMETRO DEL EJE (d1): 80
ANCHO (b): 2.8
DIAMETRO REGATA DEL AGUJERO (d2): 81.8

Descripción del producto

ANILLOS DE SECCION RECTANGULAR PARA AGUJEROS RSB permiten mayor carga respecto a los anillos de sección redonda. Todas las dimensiones están en mm- Material acero CK 67 Acabado, fosfato y ligeramente aceitados. Aros con Di > 39 mm no tienen un ángulo de 60 °.

Copyright Muelles Crom s.a.
Jordi Camp 42-44
08403 Granollers
(Barcelona)
ESPAÑA
NIF ESA08720906