Título producto

ARANDELA CURVA DIN 137 TIPO A M30LE868

Imagen del producto

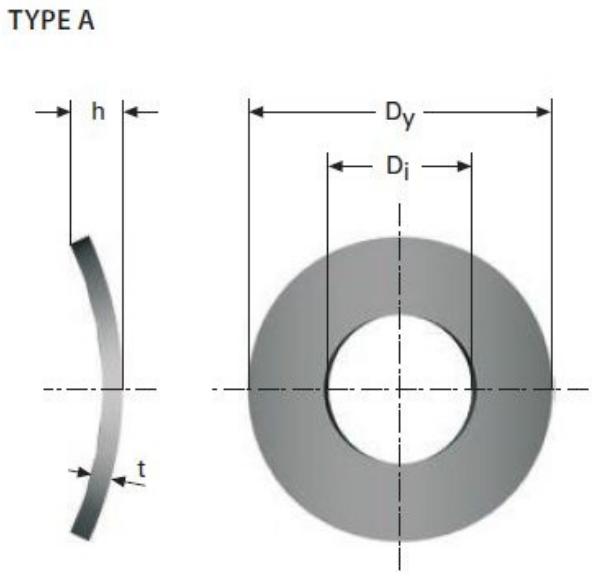

Precio producto

0,20 €

Descripción corta

ARANDELA CURVA DIN 137 TIPO A M30LE868

Características del producto

ESPESOR (t): 0.5
Tipo: TIPO A
DIAMETRO EXTERIOR (Dy): 10
DIAMETRO INTERIOR (Di): 5.3
DIAMETRO DEL TORNILLO: 5
ALTURA (h) MIN.: 0.9
ALTURA (h) MAX.: 0.9

Descripción del producto

Las arandelas curvas se utilizan principalmente para el bloqueo de tornillos. Estas arandelas también se pueden usar para eliminar el juego axial. El tipo A se recomienda para tornillos con cabeza redonda y el tipo B para tornillos con cabeza hexagonal. Todas las dimensiones están en mm. Fabricadas con material acero CK 67.

Copyright Muelles Crom s.a.
Jordi Camp 42-44
08403 Granollers
(Barcelona)
ESPAÑA
NIF ESA08720906